GABARIT

Gabarit d'encombrement batterie trapèze 720Wh

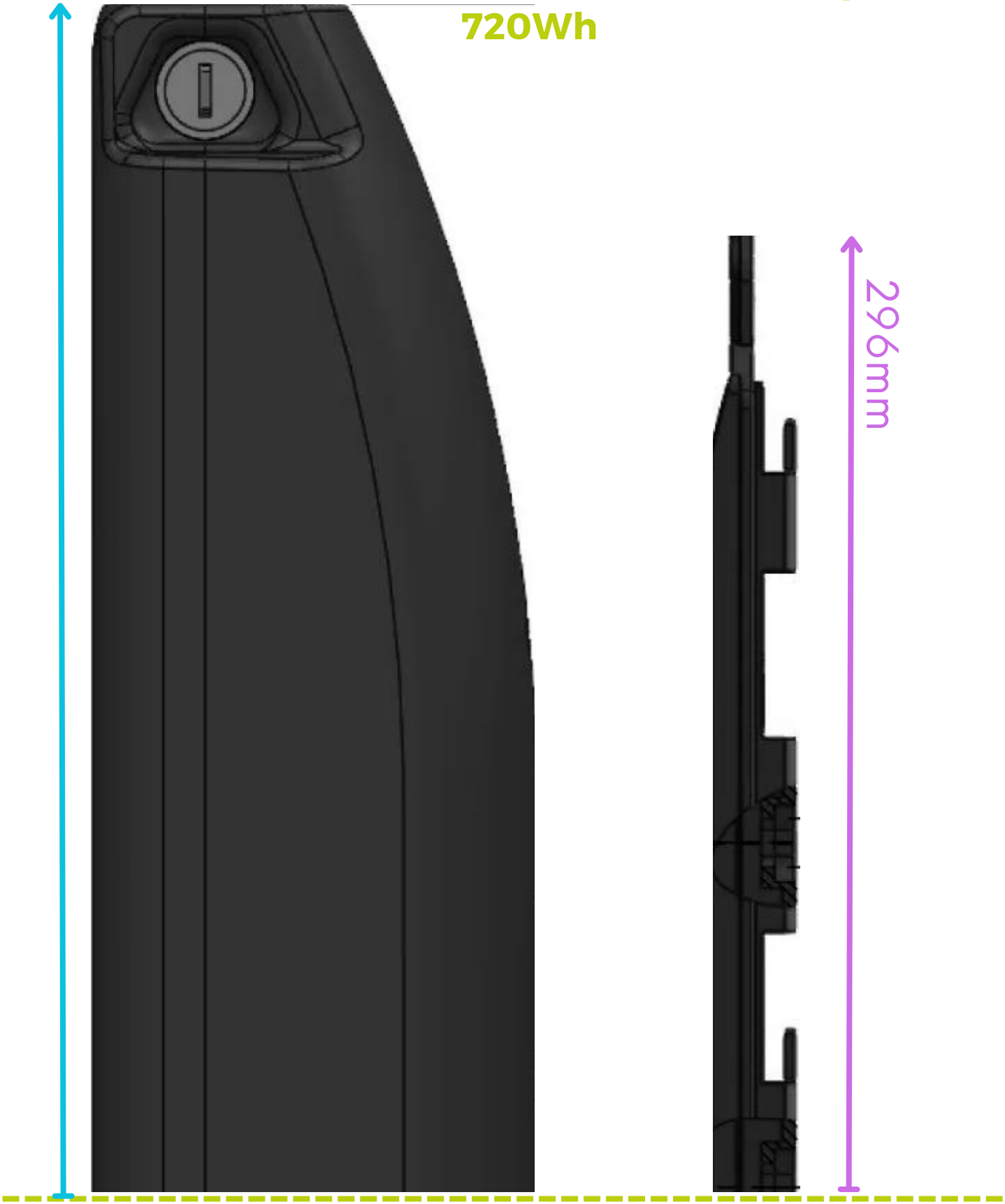

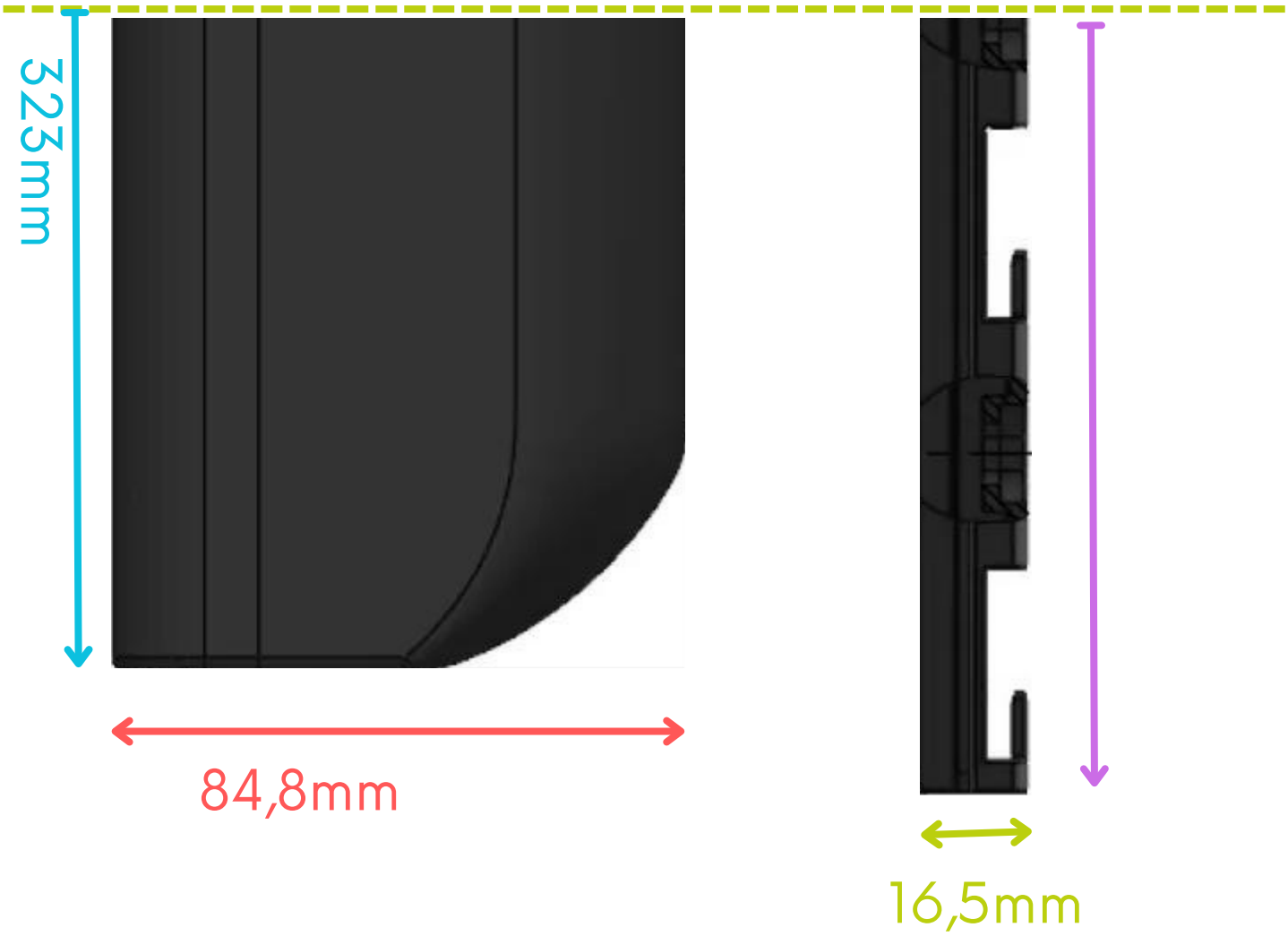
323mm
84,8mm
16,5mm